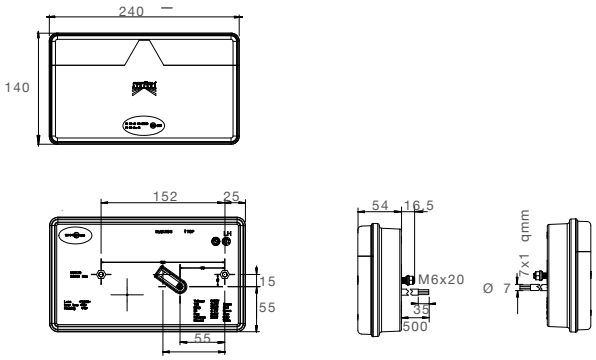
240
140
152
25
15
55
55
54
16,5
M6x20
35
500
Ø 7
7x1 qmm

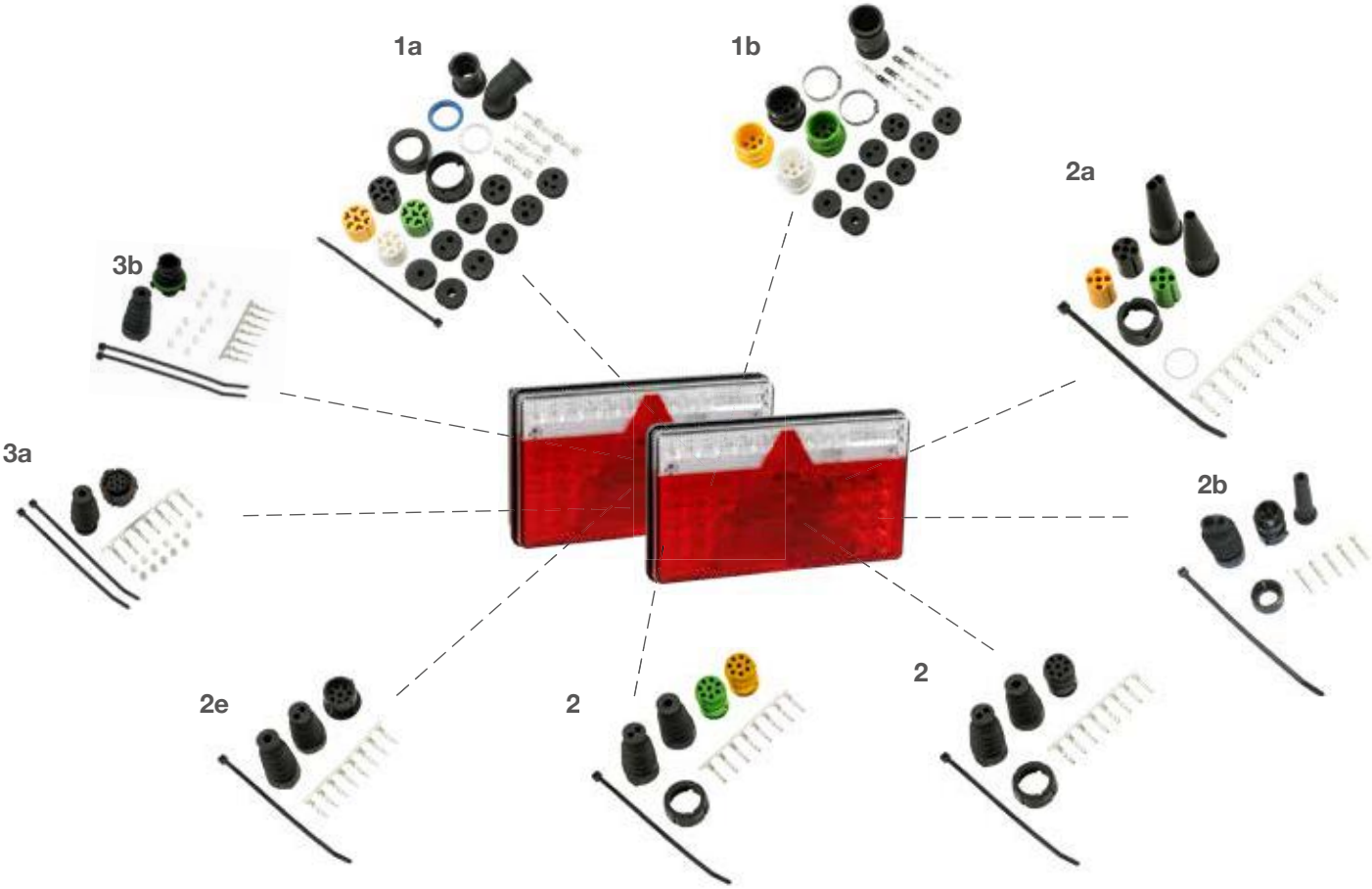
1a
1b
2a
3b
3a
2b
2e
2
2