БУКСИРНЫЕ ЛЕБЕДКИ BASIC

500 кг

SAP: SCHLEPPWINDE 500A

Буксирная лебедка, тип 500 A – без тормоза, со съемной рукояткой

Артикул (без троса)	1 225 543
Артикул (с фалом 7 м для буксировки)	1 225 547
Макс. тянущее усилие	См. таблицу
Усилие ручного привода	200 Н
Передаточное отношение	4,25 : 1
Ход троса за один оборот ручки	От 37 до 90 мм
Емкость барабана для троса диаметром 5 мм	15 м
Вес без троса	3 кг
Вес с фалом 6 м	4 кг
	- 96 шт.

Буксирная лебедка, тип 500 без тормоза
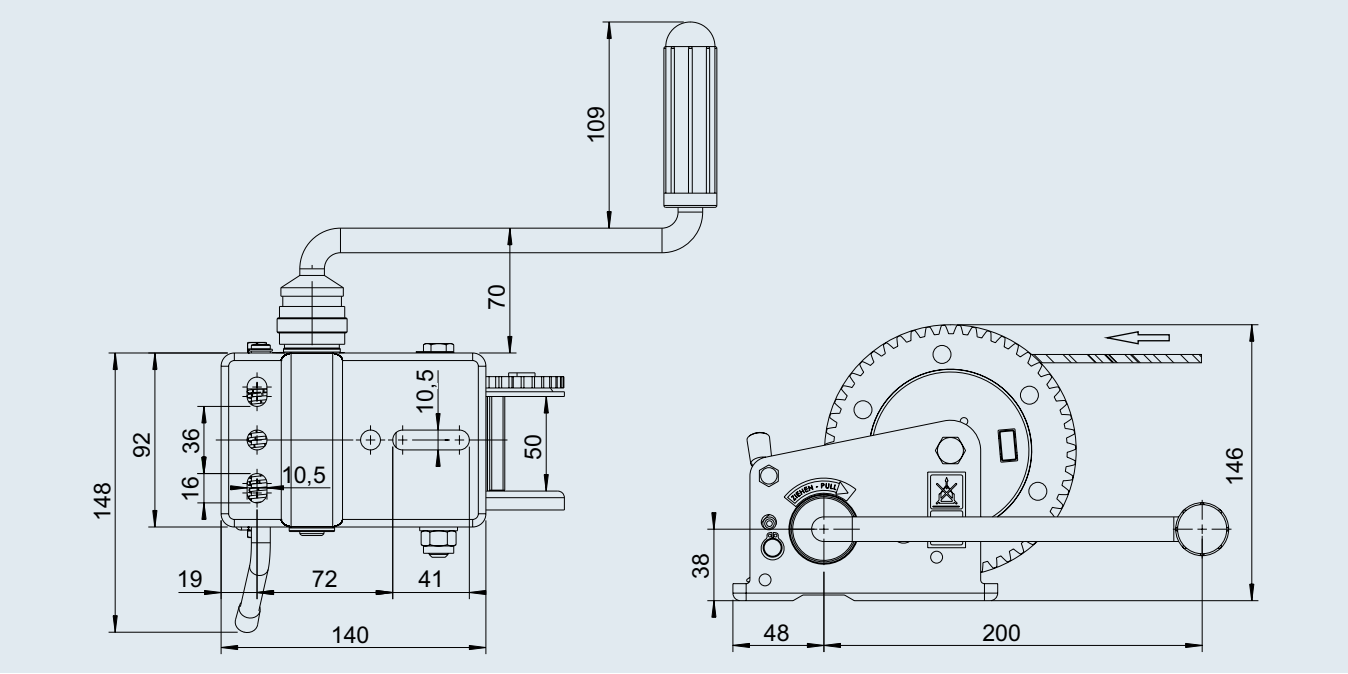
Артикул (без троса)	1 213 856
Макс. тянущее усилие	См. таблицу
Усилие ручного привода	200 Н
Передаточное отношение	4,25 : 1
Ход троса за один оборот ручки	От 37 до 90 мм
Емкость барабана для троса диаметром 5 мм	15 м
	4 кг
	- 96 шт.