БУКСИРНЫЕ ЛЕБЕДКИ BASIC

250 кг

SAP: SCHLEPPWINDE 250 MIT SEIL

Буксирная лебедка, тип 250 без тормоза
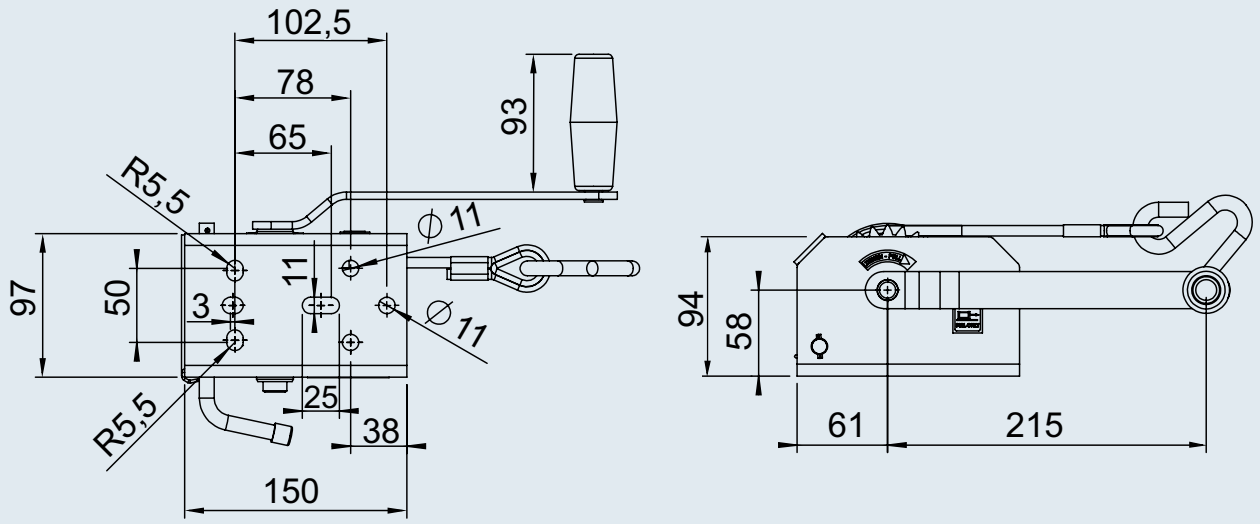
Артикул (с тросом 6 м)	1 210 211
Макс. тянущее усилие	См. таблицу
Усилие ручного привода	250 Н
Передаточное отношение	—
Ход троса за один оборот ручки	От 120 до 150 мм
Емкость барабана для троса диаметром 3,5 мм	6 м
	3 кг
	- 72 шт.