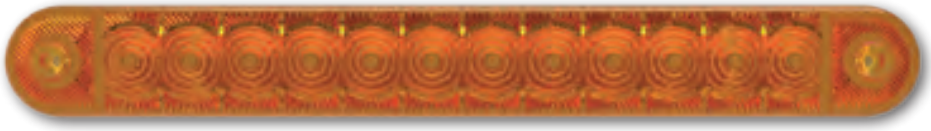

EMC E 9

1- функциональный фонарь типа **LED** – низкое энергопотребление
Сертификат электромагнитной совместимости – EMC
Конструкция фонаря устойчивая к ударам и механическим повреждениям – **стекло и корпус PC**
Произвольная поляризация, Длина кабеля 0,5 м (2x0,75 мм).
Монтаж фонаря горизонтально на двухсторонней ленте, или/ и на двух винтах.

Функции фонаря:
- свет габаритный п**ерелний, белый (FT-195 B LED)**
- свет габаритный **задний, красный (FT-195 C LED)**
- свет габаритный **боковой, жёлтый (FT-195 C LED)**
- Применение: прицепы, полуприцепы, специальные транспортные средства и другие

Параметры фонаря:
- напряжение питания: 12-36 В DC
- диапазон рабочих температур окружающей среды от **– 40°C до +55°C**
- фонарь устойчивый к атмосферным воздействиям
- фонарь герметичен

Потребление тока:
- 12В/24В = 0,08А/0,08А **(FT-195 B LED)**
- 12В/24В = 0,025А/0,025А **(FT-195 C LED)**
- 12В/24В = 0,05А/0,05А **(FT-195 Z LED)**

Потребляемая мощность (номинальная мощность):
- 12В/24В = 1Вт/2Вт **(FT-195 B LED)**
- 12В/24В = 0,3Вт/0,6Вт **(FT-195 C LED)**
- 12В/24В = 0,6Вт/1,2Вт **(FT-195 Z LED)**

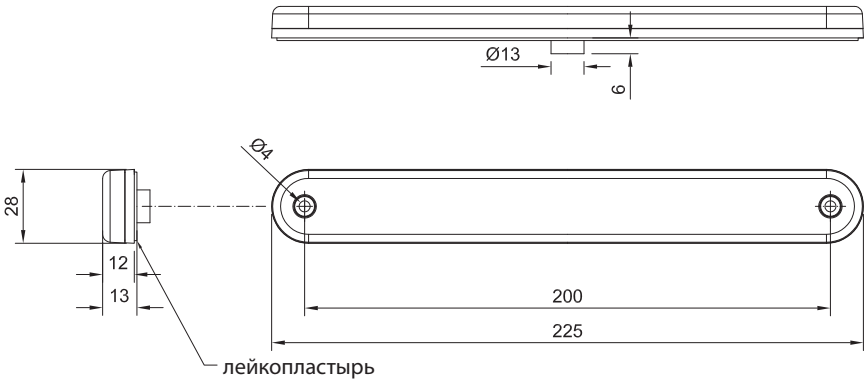

ID/EAN	Фотография		Описание	Индивидуальная упаковка		Сводная упаковка/ картон			Сводная упаковка/ поддон		
				шт.	кг.	шт.	см.	кг.	шт.	см.	кг.
FT-195 B LED 5907556011267			Фонарь габаритный диодный 12-36В белый на лейкопластыре с проводом дл. 0,5 м.	10	0,80	200	59x39x29	16,00	4000	120x80x165	345,00
FT-195 C LED 5907556011274			Фонарь габаритный диодный 12-36В красный на лейкопластыре с проводом дл. 0,5 м.	10	0,80	200	59x39x29	16,00	4000	120x80x165	345,00
FT-195 Z LED 5907556011281			Фонарь габаритный диодный 12-36В жёлтый на лейкопластыре с проводом дл. 0,5 м.	10	0,80	200	59x39x29	16,00	4000	120x80x165	345,00