FT-130 COF BAJONET

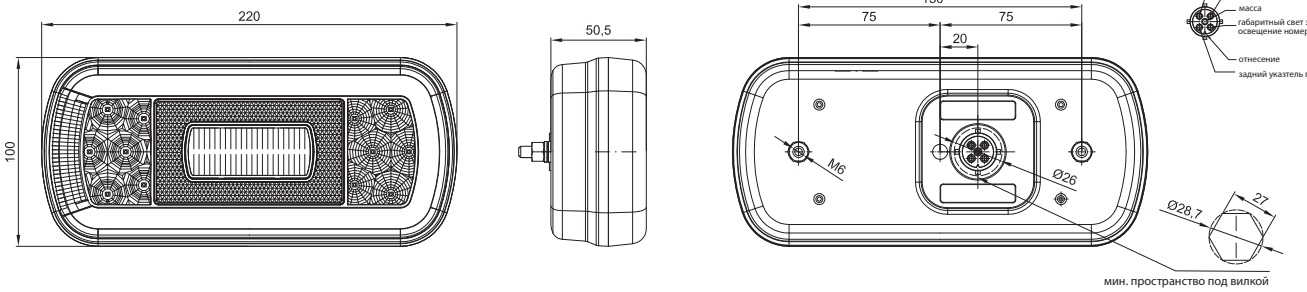

FT-130 COF

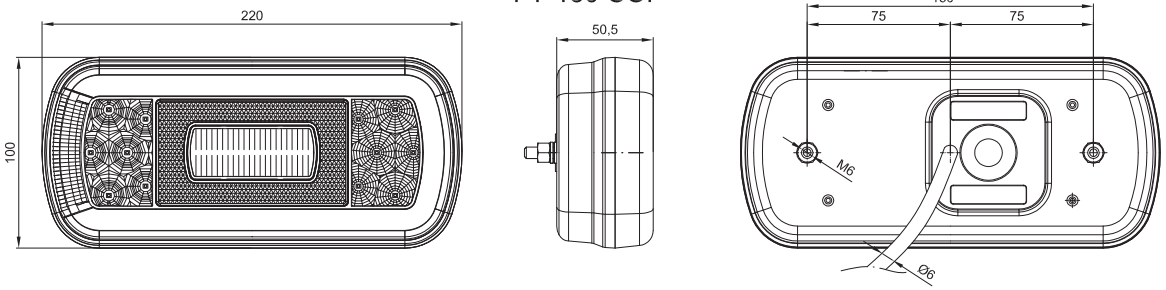

стоп – красный
свет заднего хода - синий
масса – белый
габарит задний+освещение номерного знака – коричневый или чёрный
отнесение
задний указатель поворота - зелёный или жёлтый

FT-130 PM

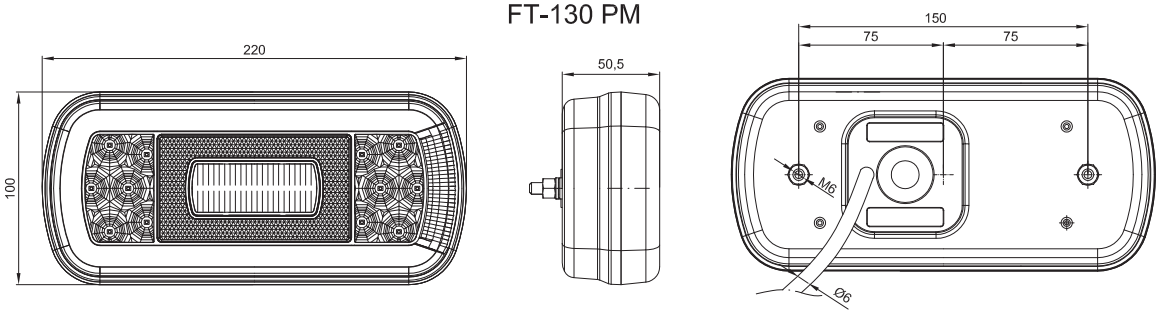

стоп – красный
свет противотуманный - синий
масса – белый
габарит задний+освещение номерного знака – коричневый или чёрный
отнесение
задний указатель поворота - зелёный или жёлтый

ID/ЕТК	Фотография	Описание	Индивидуальная упаковка		Сводная упаковка/ картон			Сводная упаковка/ поддон		
			шт.	кг.	шт.	см.	кг.	шт.	см.	кг.
FT-130 PM LED 5907556008168		Фонарь задний 6-функциональный светодиодный LED со светом габаритным, противотуманным, СТОП, указателя поворота, освещением номерного знака и светоотражателем, провод 1 м.	1	0,26	34	59x39x29	8,84	680	120x80x165	201,80
FT-130 COF LED 5907556008182		Фонарь задний 6-функциональный светодиодный LED со светом габаритным, заднего хода, СТОП, указателя поворота, освещением номерного знака и светоотражателем, провод 1 м.	1	0,26	34	59x39x29	8,84	680	120x80x165	201,80
FT-130 PM LED BAJONET 5907556008175		Фонарь задний 6-функциональный LED со светом габаритным, противотуманным, СТОП, указателя поворота, освещением номерного знака и светоотражателем, эл. соединение Bajonet 5PIN.	1	0,23	34	59x39x29	7,82	680	120x80x165	181,40
FT-130 COF LED BAJONET 5907556008199		Фонарь задний 6-функциональный LED со светом габаритным, заднего хода, СТОП, указателя поворота, освещением номерного знака и светоотражателем, эл. соединение Bajonet 5PIN.	1	0,23	34	59x39x29	7,82	680	120x80x165	181,40
FT-130 NT PM LED 5907556008274		Фонарь задний 5-функциональный светодиодный LED со светом габаритным, противотуманным, СТОП, указателя поворота, без освещения номерного знака и светоотражателем, провод 1 м.	1	0,26	34	59x39x29	8,84	680	120x80x165	201,80
FT-130 NT COF LED 5907556008250		Фонарь задний 5-функциональный светодиодный LED со светом габаритным, заднего хода, СТОП, указателя поворота, без освещения номерного знака и светоотражателем, провод 1 м.	1	0,26	34	59x39x29	8,84	680	120x80x165	201,80
FT-130 NT PM LED BAJONET 5907556008281		Фонарь задний 5-функциональный LED со светом габаритным, противотуманным, СТОП, указателя поворота, без освещения номерного знака и светоотражателем, эл. соединение Bajonet 5PIN.	1	0,23	34	59x39x29	7,82	680	120x80x165	181,40
FT-130 NT COF LED BAJONET 5907556008267		Фонарь задний 5-функциональный LED со светом габаритным, заднего хода, СТОП, указателя поворота, без освещения номерного знака и светоотражателем, эл. соединение Bajonet 5PIN.	1	0,23	34	59x39x29	7,82	680	120x80x165	181,40