FT-120 LED

FT-121 LED

FT-122 LED

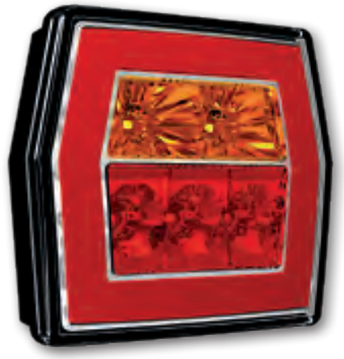

EMC E 9

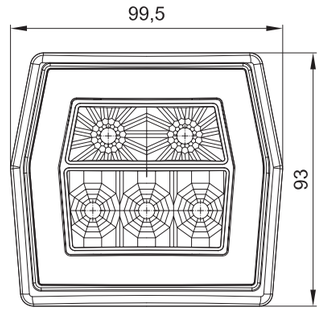

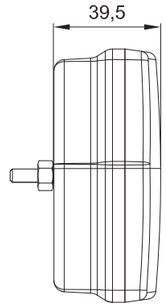

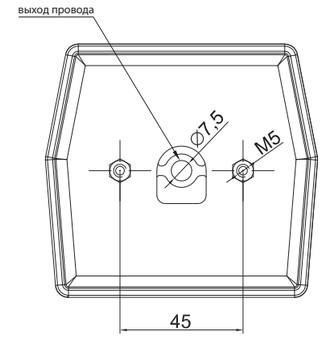

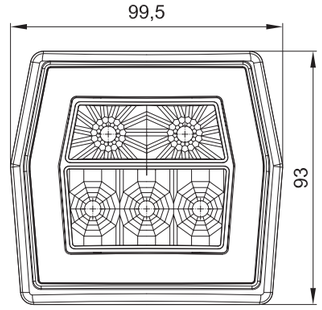

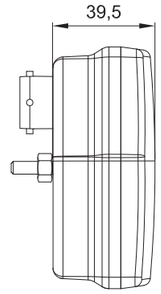

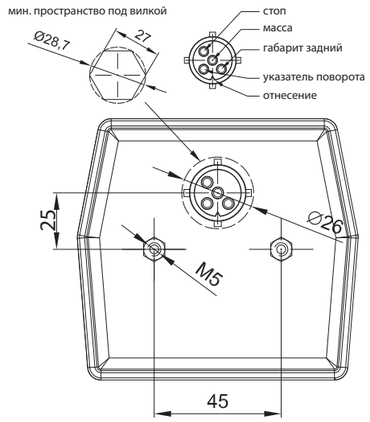

РОДСТВЕННЫЕ ПРОДУКТЫ:

FT-123 LED – стр. 118
FT-124 LED – стр. 113

Фонарь 3-функциональный типа LED – низкий уровень электропотребления
Европейский сертификат **E9** – монтаж в позиции горизонтальной и вертикальной
Сертификат электромагнитной совместимости – **EMC**
Конструкция фонаря устойчивая к ударам и механическим повреждениям – стекло PC
Фонарь защищён от переменной полярности питания

Функции фонаря:
- свет габаритный задний,
- стоп сигнал,
- свет указателя поворота,

Параметры фонаря:
- напряжение питания: **12-36 В DC**
- диапазон рабочих температур окружающей среды **от – 40°C до +55°C**
- фонарь устойчивый к атмосферным воздействиям
- фонарь герметичен

Потребление тока:
- свет габаритный – **12В/24В = 0,06А/0,06А**
- стоп сигнал – **12В/24В = 0,08А/0,08А**
- свет указателя поворота – **12В/24В = 0,8А/ 0,8А**

Потребляемая мощность (номинальная мощность):
- свет габаритный – **12В/24В = 0,75Вт/1,5Вт**
- стоп сигнал – **12В/24В = 1Вт/2Вт**
- свет указателя поворота – **12В/24В = 1Вт/2Вт**

ID/ETK	Фотография	Описание	Индивидуальная упаковка		Сводная упаковка/ картон			Сводная упаковка/ поддон		
			шт.	кг.	шт.	см.	кг.	шт.	см.	кг.
FT-120 LED 5907556007604		Фонарь задний универсальный светодиодный LED 12-36 В, 3-функциональный, стекло прозрачное с проводом длиной 1 м. АНАЛОГ ФОНАРЯ ЗАДНЕГО MD-002 ПОД ЛАМПОЧКУ.	1	0,26	108	59x39x29	28,08	2160	120x80x165	586,60
FT-120 LED BAJONET 5907556007611		Фонарь задний универсальный светодиодный LED 12-36 В, 3-функциональный, стекло прозрачное с электрическим соединением Bajonet 5PIN. АНАЛОГ ФОНАРЯ ЗАДНЕГО MD-002 ПОД ЛАМПОЧКУ.	1	0,21	108	59x39x29	22,68	2160	120x80x165	478,60
FT-121 LED 5907556007628		Фонарь задний универсальный светодиодный LED 12-36 В, 3-функциональный, стекло прозрачное с желтым фильтром указателя поворота с проводом длиной 1 м.	1	0,26	108	59x39x29	28,08	2160	120x80x165	586,60
FT-121 LED BAJONET 5907556007635		Фонарь задний универсальный светодиодный LED 12-36 В, 3-функциональный, стекло прозрачное с желтым фильтром указателя поворота с электрическим соединением Bajonet 5PIN. АНАЛОГ ФОНАРЯ ЗАДНЕГО MD-002 ПОД ЛАМПОЧКУ.	1	0,21	108	59x39x29	22,68	2160	120x80x165	478,60
FT-122 LED 5907556007642		Фонарь задний универсальный светодиодный LED 12-36 В, 3-функциональный, стекло с желтым фильтром указателя поворота и красным фильтром стоп сигнала, с проводом длиной 1 м. АНАЛОГ ФОНАРЯ ЗАДНЕГО MD-002 ПОД ЛАМПОЧКУ.	1	0,26	108	59x39x29	28,08	2160	120x80x165	586,60
FT-122 LED BAJONET 5907556007659		Фонарь задний универсальный светодиодный LED 12-36 В, 3-функциональный, стекло с желтым фильтром указателя поворота и красным фильтром стоп сигнала, с электрическим соединением Bajonet 5PIN. АНАЛОГ ФОНАРЯ ЗАДНЕГО MD-002 ПОД ЛАМПОЧКУ.	1	0,21	108	59x39x29	22,68	2160	120x80x165	478,60