РОДСТВЕННЫЕ ПРОДУКТЫ:

FT-110 LED – стр. 40
FT-111 LED – стр. 117
FT-112 LED – стр. 111

МОНТАЖ

Минимальное количество фонарей на одну сторону – 2 шт.

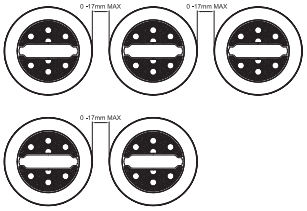

EMC E 9

Фонарь 3-функциональный типа LED
– низкий уровень электропотребления
Европейский сертификат **E9**
Сертификат электромагнитной совместимости – **EMC**
Конструкция фонаря устойчивая к ударам и механическим повреждениям – стекло PC
Фонарь защищён от переменной полярности питания

Функции фонаря:
- свет габаритный задний,
- стоп сигнал,
- свет указателя поворота,

Параметры фонаря:
- напряжение питания: **12-36 В DC**
- диапазон рабочих температур окружающей среды **от – 40°C до +55°C**
- фонарь устойчивый к атмосферным воздействиям
- фонарь герметичен

Потребление тока:
- свет габаритный – **12В/24В = 0,05А/0,05А**
- стоп сигнал – **12В/24В = 0,08А/0,08А**
- свет указателя поворота – **12В/24В = 0,8А/ 0,8А**

Потребляемая мощность (номинальная мощность):
- свет габаритный – **12В/24В = 0,6Вт/1,2Вт**
- стоп сигнал – **12В/24В = 1Вт/2Вт**
- свет указателя поворота – **12В/24В = 1Вт/2Вт**

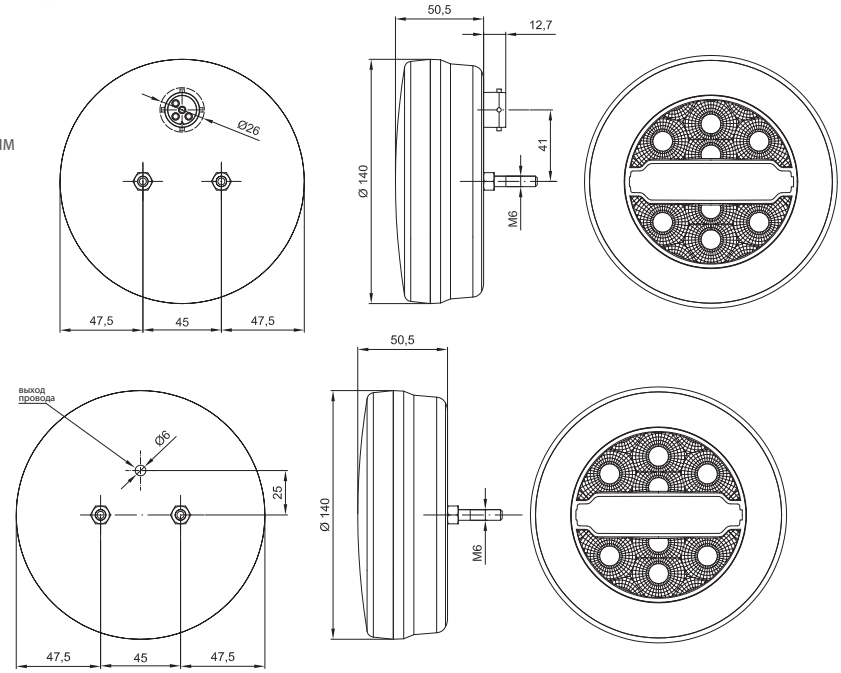

ID/ETK	Фотография	Описание	Индивидуальная упаковка		Сводная упаковка/ картон			Сводная упаковка/ поддон		
			шт.	кг.	шт.	см.	кг.	шт.	см.	кг.
FT-113 LED 5907556011205		Фонарь универсальный светодиодный 3-функциональный задний 12 / 24V, круглый для отдельного монтажа (один фонарь с одной стороны), свет габаритный, стоп,указатель поворота.	1	0,50	40	59x39x29	20,00	800	120x80x165	425,00
FT-113 LED BAJONET 5907556011212		Фонарь универсальный светодиодный 3-функциональный задний 12 / 24V, круглый для отдельного монтажа (один фонарь с одной стороны) с электрическим соединением Bajonet 5PIN.	1	0,422	40	59x39x29	16,80	800	120x80x165	337,60
FT-113 Y LED 5907556010536		Фонарь универсальный светодиодный 3-функциональный задний 12 / 24V, круглый для последовательного монтажа (2 или 3 фонари с одной стороны), свет габаритный, стоп,указатель поворота.	1	0,50	40	59x39x29	20,00	800	120x80x165	425,00
FT-113 Y LED BAJONET 5907556010581		Фонарь универсальный светодиодный 3-функциональный задний 12 / 24V, круглый для отдельного монтажа (монтажа (2 или 3 фонари с одной стороны)) с электрическим соединением Bajonet 5PIN.	1	0,422	40	59x39x29	16,80	800	120x80x165	337,60