EMC E 9

Фонарь 2-функциональный типа **LED** – низкий уровень электропотребления
Европейский сертификат **E9**
Сертификат электромагнитной совместимости – **EMC**
Фонарь защищён от переменной полярности питания

Новаторская система монтажа – нет видимых соединительных элементов к кузову на поверхности фонаря
Интересный дизайн фонаря
Новаторская система монтажа click-on
Высокий уровень светового излучения
Кронштейн эластичный 2-функциональный

Функции фонаря:
- свет задний габаритный со светоотражателем
- свет передний габаритный со светоотражателем
- свет боковый габаритный со светоотражателем

Параметры фонаря:
- напряжение питания: **12-36 В DC**
- диапазон рабочих температур окружающей среды от **– 40°C до +55°C**
- фонарь устойчивый к атмосферным воздействиям
- фонарь герметичен

Потребление тока:
- 12V/24V = 0,08A/0,08A

Потребляемая мощность
- 12V/24V = 1,0W/2,0W

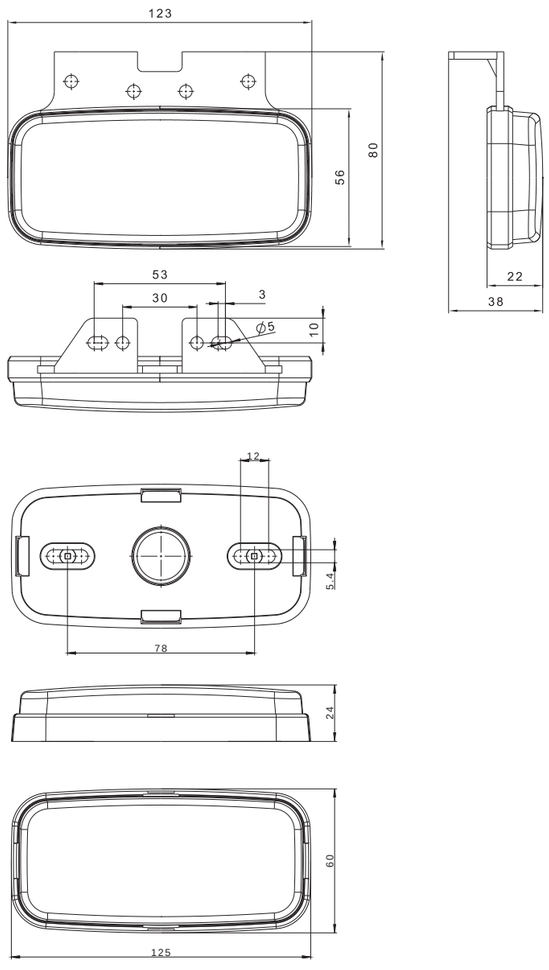

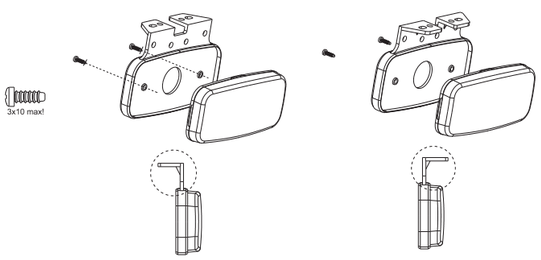

ID/EAN	Фотография		Описание	Индивидуальная упаковка		Сводная упаковка/ картон			Сводная упаковка/ поддон		
				шт.	кг.	шт.	см.	кг.	шт.	см.	кг.
FT-075 B LED 5907556011984			Фонарь габаритный LED 12-36В, белый со светоотражателем и проводом.	10	1,06	200	59x39x29	21,20	4000	120x80x165	449,00
FT-075 B LED QS075 5907556011991			Фонарь габаритный LED 12-36В, белый с проводом и электрическим быстросоединением типа QS075.	10	1,12	200	59x39x29	22,40	4000	120x80x165	473,00
FT-075 B LED QS150 5907556012004			Фонарь габаритный LED 12-36В, белый с проводом и электрическим быстросоединением типа QS150.	10	1,16	200	59x39x29	23,20	4000	120x80x165	489,00
FT-075 B+K LED 5907556012011			Фонарь габаритный LED 12-36В, белый со светоотражателем, кронштейном и проводом.	10	1,08	200	59x39x29	21,60	4000	120x80x165	457,00
FT-075 B+K LED QS075 5907556012028			Фонарь габаритный LED 12-36В, белый со светоотражателем, кронштейном, проводом и электрическим быстросоединением типа QS075.	10	1,14	200	59x39x29	22,80	4000	120x80x165	481,00
FT-075 B+K LED QS150 5907556012035			Фонарь габаритный LED 12-36В, белый со светоотражателем, кронштейном, проводом и электрическим быстросоединением типа QS150.	10	1,18	200	59x39x29	23,60	4000	120x80x165	497,00
FT-075 C LED 5907556012042			Фонарь габаритный LED 12-36В, красный со светоотражателем и проводом.	10	1,06	200	59x39x29	21,20	4000	120x80x165	449,00
FT-075 C LED QS075 5907556012059			Фонарь габаритный LED 12-36В, красный с проводом и электрическим быстросоединением типа QS075.	10	1,12	200	59x39x29	22,40	4000	120x80x165	473,00
FT-075 C LED QS150 5907556012066			Фонарь габаритный LED 12-36В, красный с проводом и электрическим быстросоединением типа QS150.	10	1,16	200	59x39x29	23,20	4000	120x80x165	489,00
FT-075 C+K LED 5907556012073			Фонарь габаритный LED 12-36В, красный со светоотражателем, кронштейном и проводом.	10	1,08	200	59x39x29	21,60	4000	120x80x165	457,00
FT-075 C+K LED QS075 5907556012080			Фонарь габаритный LED 12-36В, красный со светоотражателем, кронштейном, проводом и электрическим быстросоединением типа QS075.	10	1,14	200	59x39x29	22,80	4000	120x80x165	481,00
FT-075 C+K LED QS150 5907556012097			Фонарь габаритный LED 12-36В, красный со светоотражателем, кронштейном, проводом и электрическим быстросоединением типа QS150.	10	1,18	200	59x39x29	23,60	4000	120x80x165	497,00
FT-075 Z LED 5907556012103			Фонарь габаритный LED 12-36В, жёлтый со светоотражателем и проводом.	10	1,06	200	59x39x29	21,20	4000	120x80x165	449,00
FT-075 Z LED QS075 5907556012110			Фонарь габаритный LED 12-36В, жёлтый с проводом и электрическим быстросоединением типа QS075.	10	1,12	200	59x39x29	22,40	4000	120x80x165	473,00
FT-075 Z LED QS150 5907556012127			Фонарь габаритный LED 12-36В, жёлтый с проводом и электрическим быстросоединением типа QS150.	10	1,16	200	59x39x29	23,20	4000	120x80x165	489,00
FT-075 Z+K LED 5907556012134			Фонарь габаритный LED 12-36В, жёлтый со светоотражателем, кронштейном и проводом.	10	1,08	200	59x39x29	21,60	4000	120x80x165	457,00
FT-075 Z+K LED QS075 5907556012141			Фонарь габаритный LED 12-36В, жёлтый со светоотражателем, кронштейном, проводом и электрическим быстросоединением типа QS075.	10	1,14	200	59x39x29	22,80	4000	120x80x165	481,00
FT-075 Z+K LED QS150 5907556012158			Фонарь габаритный LED 12-36В, жёлтый со светоотражателем, кронштейном, проводом и электрическим быстросоединением типа QS150.	10	1,18	200	59x39x29	23,60	4000	120x80x165	497,00