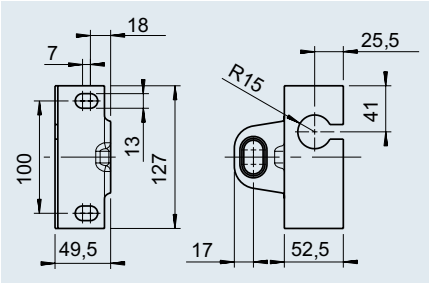

Кронштейн с петлей для аварийного троса	
SAP: WINK ANSCHL-	
Артикул	207 241 01 04
Подходит для	V-образных тормозов наката с верхней установкой на дышло 60 S/2, 90 S/3
	0,5 кг
	– 200 шт.

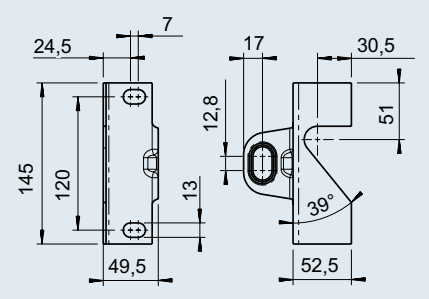

Кронштейн с петлей для аварийного троса	
SAP: WINKEL ABREISSSEIL 161S/251S FEUVZ	
Артикул	364 414
Подходит для	V-образных тормозов наката с верхней установкой на дышло 161 S, 251 S,251 G
	0,3 кг
	– 200 шт.

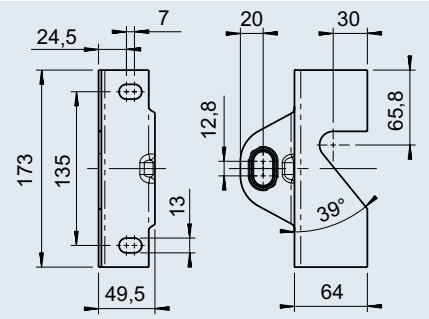

Кронштейн с петлей для аварийного троса	
SAP: WINKEL ABREISSSEIL 2,8VB/1 FEUVZ	
Артикул	366 262
Подходит для	V-образных тормозов наката с верхней и нижней установкой на дышло 2,8 VB/1-C
	0,5 кг
	– 200 шт.

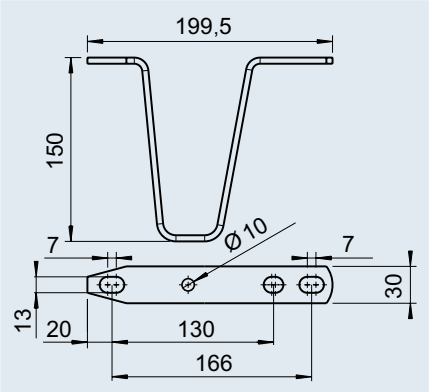

Опорная скоба	
SAP: ABSTUETZBUEGEL V-AUSF 150MM FEUVZ	
Артикул	217 132
Подходит для	V-образных тормозов наката с верхней установкой на дышло 60 S/2, 90 S/3, 161 S, 251 S, 251 G V-образных тормозов наката с нижней установкой на дышло 161 S, 251 S,251 G
	0,5 кг
	– 200 шт.

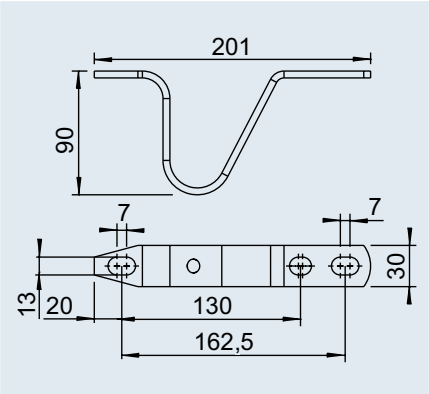

Опорная скоба	
SAP: BUEG ABSTL-	
Артикул	217 851
Подходит для	V-образных тормозов наката с верхней установкой на дышло 60 S/2, 90 S/3, 161 S, 251 S, 251 G V-образных тормозов наката с нижней установкой на дышло 161 S, 251 S,251 G
	0,35 кг
	– 200 шт.