ОПОРНОЕ КОЛЕСО

Ø 60 мм, макс. 500 кг

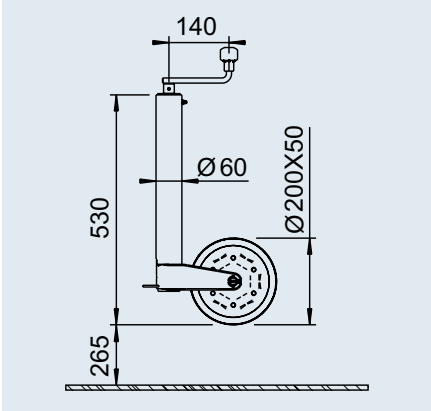

SAP: STUETZRAD SPNDL 500	
Опорное колесо	
Артикул	243 888
Вертикальная нагрузка на шар ТСУ на стоянке	Макс. 500 кг
Вертикальная нагрузка на шар ТСУ в режиме маневрирования	Макс. 300 кг
Обод	Сталь
Колесо	200 x 50, цельнорезиновое
Выдвижение штока	265 мм
	8,0 кг
	– 75 шт.

ОПОРНЫЕ КОЛЕСА

Ø 60 мм, макс. 500 кг

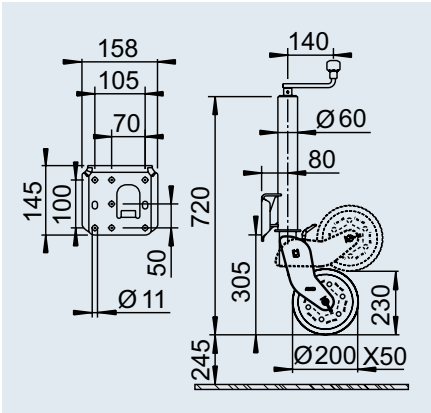

SAP: STUETZRAD SPNDL AUTOM 500 VERZINKT	
Полуавтоматическое опорное колесо	
Артикул	242 061
Вертикальная нагрузка на шар ТСУ на стоянке	Макс. 500 кг
Вертикальная нагрузка на шар ТСУ в режиме маневрирования	Макс. 300 кг
Обод	Сталь
Колесо	200 x 50, цельнорезиновое
Выдвижение штока	245 мм
	10,0 кг
	– 60 шт.

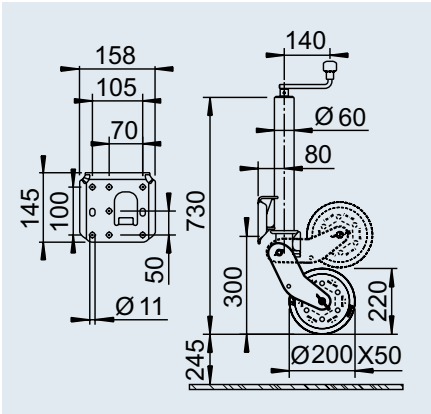

SAP: STÜTZRAD SPNDL AUTOM 500KG FEUVZ830	
Автоматическое опорное колесо	
Артикул	1 212 382
Вертикальная нагрузка на шар ТСУ на стоянке	Макс. 500 кг
Вертикальная нагрузка на шар ТСУ в режиме маневрирования	Макс. 300 кг
Обод	Сталь
Колесо	200 x 50, цельнорезиновое
Выдвижение штока	245 мм
	9,8 кг
	– 50 шт.

ОПОРНЫЕ КОЛЕСА

Ø 60 мм, макс. 500 кг

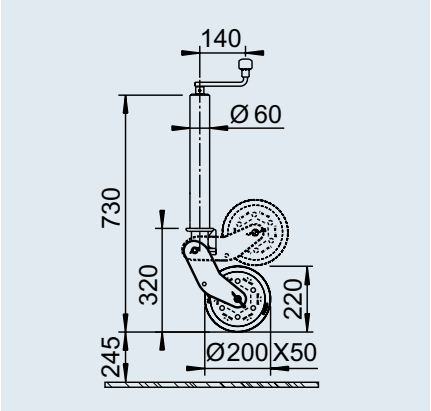

SAP: STÜTZRAD SPNDL AUTOM 500KG FEUVZ830

Автоматическое опорное колесо без фланца	
Артикул	1 654 777
Вертикальная нагрузка на шар ТСУ на стоянке	Макс. 500 кг
Вертикальная нагрузка на шар ТСУ в режиме маневрирования	Макс. 300 кг
Обод	Сталь
Колесо	200 x 50, цельнорезиновое
Выдвижение штока	245 мм
	9,3 кг
	– 50 шт.

ПРЕИМУЩЕСТВА

- Удлиненное исполнение увеличивает высоту подъема
- Приваренный кронштейн опорного колеса увеличивает зону поворота опорного башмака при подъеме
- Широкое выпуклое колесо 230 x 80 мм с современным дизайном, очень удобное при выполнении маневров на любой местности, маленькая опорная поверхность на твердом грунте, большая опорная поверхность на мягком грунте
- С пресс-масленкой

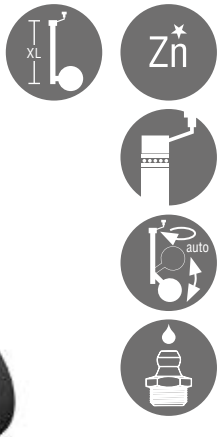

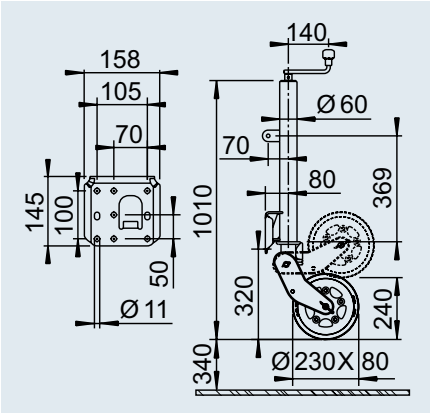

SAP: STÜTZRAD SPNDL AUTOM 500KG FEUVZ

Автоматическое опорное колесо с фланцем, удлиненное исполнение	
Артикул	1 223 638
Вертикальная нагрузка на шар ТСУ на стоянке	Макс. 500 кг
Вертикальная нагрузка на шар ТСУ в режиме маневрирования	Макс. 300 кг
Обод	Сталь
Колесо	230 x 80, цельнорезиновое
Выдвижение штока	340 мм
	12,0 кг
	– 30 шт.

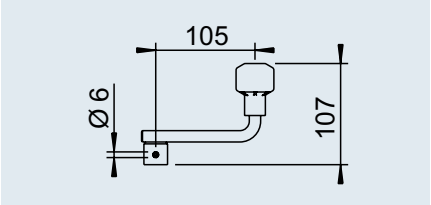

SAP: KURBEL KPL 105 LANG

Рукоятка для опорного колеса	
Артикул	693 555
Длина	105 мм
	0,3 кг