SAP: AE KPL V OB 161S AK161 GASF

Тормоз наката 161S, V-образный, с замковым устройством AK 161 и наконечником Soft-Dock

Артикул	Тип	Полная масса прицепа (кг)	Верти-кальная нагрузка на шар ТСУ (кг)	Установка на дышло	Регулируемый передаточный рычаг?	Комбинируется с колесным тормозом AL-KO	Сцепные устрой-ства				
1 253 068	161 S	700–1 350	100	Сверху	Нет	1637 / 2051	AK 161	12	–	40	20
1 251 912	161 S	950–1 600	100	Сверху	Нет	1637 / 2051	AK 161	12	–	40	2
1 251 913	161 S	950–1 600	100	Сверху	Нет	2361	AK 161	12	–	40	2

Протокол испытания на соответствие стандартам ЕЭК ООН

Тормоз наката: 361-0047-97

Номер официального утверждения ЕЭК ООН
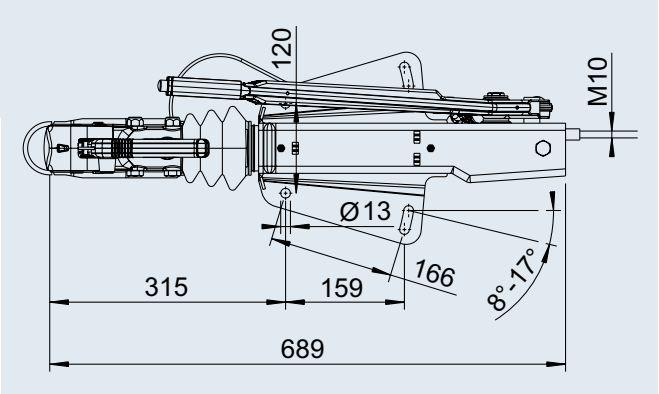
Тяговое устройство: E1 55R-01 0229