SAP: AE KPL VKT 100 161S AK161 GASF

Тормоз наката 161S, четырехгранный 100, с замковым устройством AK 161 и наконечником Soft-Dock

Артикул	Тип	Полная масса прицепа (кг)	Вертикальная нагрузка на шар ТСУ (кг)	Установочный размер ⧄ (мм)	Регулируемый передаточный рычаг?	Комбинируется с колесным тормозом AL-KO	Сцепные устройства				
1 251 906	161S	950–1 600	100	100	Да	1637 / 2051	AK 161	16	–	40	2
1 251 907	161S	950–1 600	100	100	Да	2361	AK 161	16	–	40	2
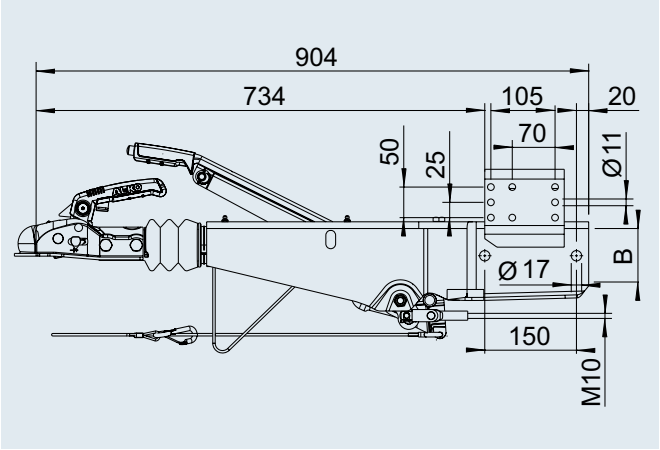
Протокол испытания на соответствие стандартам ЕЭК ООН	Номер официального утверждения ЕЭК ООН
Тормоз наката: 361-0047-97	Тяговое устройство: E1 55R-01 0267