ТОРМОЗ НАКАТА V-ОБРАЗНЫЙ

от 1 550 до 3 000 кг

SAP: AE KPL V ST OB 251G AK301 GASF

Тормоз наката 251G сталь, V-образный, с замковым устройством AK 301 PROFI

Артикул	Тип	Полная масса прицепа (кг)	Верти-кальная нагрузка на шар ТСУ (кг)	Установка на дышло	Регулируемый передаточный рычаг?	Комбинируется с колесным тормозом AL-KO	Сцепные устройства				
1 251 097	251G сталь	1 550–3 000	120	Сверху	Нет	1637 / 2051	AK 301	17	–	40	2
1 251 600	251G сталь	1 550–3 000	120	Сверху	Нет	2361	AK 301	17	–	40	20
1 251 601	251G сталь	1 550–3 000	120	Сверху	Нет	3062 / 3081	AK 301	17	–	40	20

Протокол испытания на соответствие стандартам ЕЭК ООН

Тормоз наката: 361-0043-97

Номер официального утверждения ЕЭК ООН
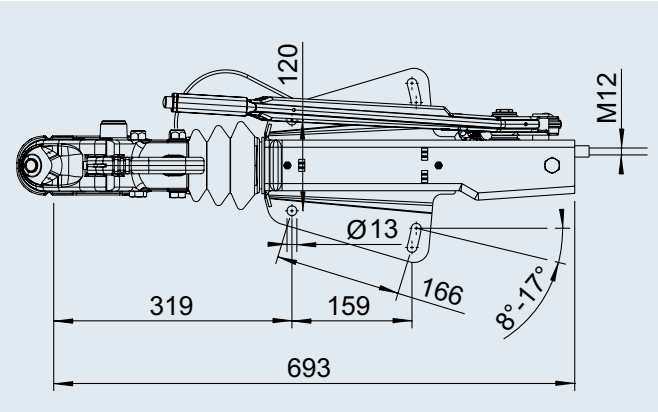
Тяговое устройство: E1 55R-01 0466