ЗАМКОВОЕ УСТРОЙСТВО AK 301 PROFI

для тормозных прицепов полной массой до 3 000 кг

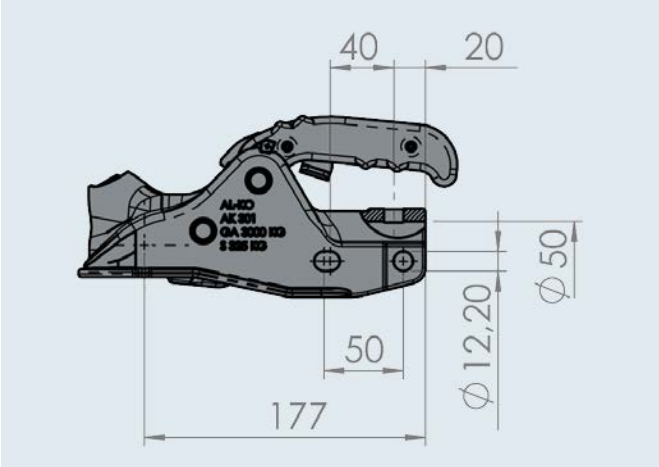

Замковое устройство AK 301 PROFI V	
SAP: KUPLNG KUGL AK301 D50	
Артикул	1 221 746
Допустимая полная масса прицепа	3 000 кг
Вертикальная нагрузка на шар ТСУ	325 кг
Значение D/Dc	26,9 кН
Материал	Чугун
Отверстия	под горизонтальное и крестовое крепление
Момент затяжки	75 Нм
Номер официального утверждения ЕЭК ООН	E1 55R-01 1594
	2,85 кг
	– 200 шт.

Замковое устройство PROFI тип AK 301 с наконечником Soft-Dock	
SAP: KUPLNG KUGL AK301 D50/45 SOFTDOCK VERP	
Артикул	1 223 715
Допустимая полная масса прицепа	3 000 кг
Вертикальная нагрузка на шар ТСУ	325 кг
Значение D/Dc	26,9 кН
Материал	Чугун
Отверстия	под горизонтальное и крестовое крепление
Момент затяжки	75 Нм
Номер официального утверждения ЕЭК ООН	E1 55R-01 1594
	3,25 кг
	– 125 шт.

Комплект Safety Kit тип AK 301 PROFI V	
SAP: KIT SAFETY AK301 D50/45 M ZUBEHÖR VERP	
Артикул	1 223 427
Допустимая полная масса прицепа	3 000 кг
Вертикальная нагрузка на шар ТСУ	325 кг
Значение D/Dc	26,9 кН
Материал	Чугун
Отверстия	под горизонтальное и крестовое крепление
Момент затяжки	75 Нм
Номер официального утверждения ЕЭК ООН	E1 55R-01 1594
	3,45 кг
	– 125 шт.